RoHS

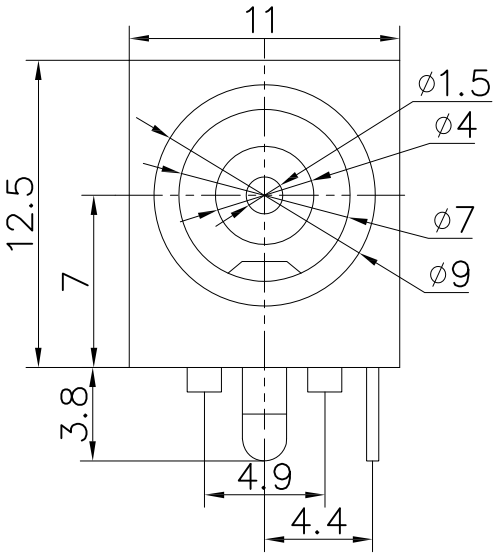

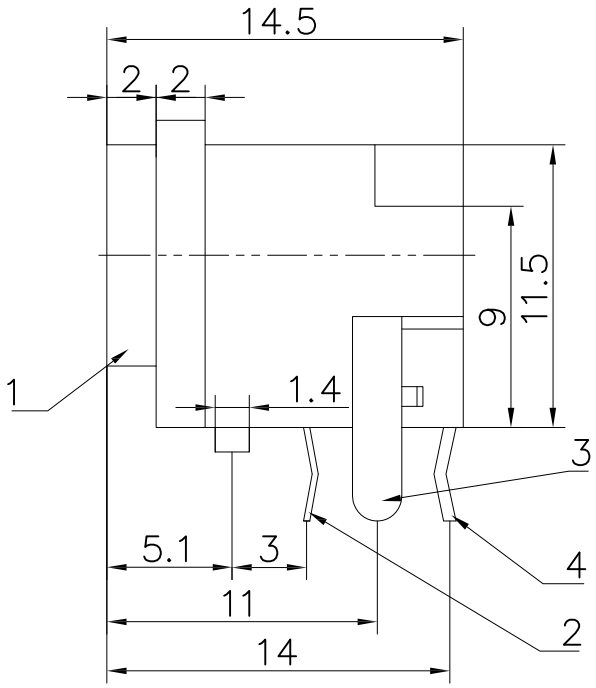

SPECIFICATION：

1.Rating ： DC 30V 5A；
2.Contact resistance：≤0.03Ω；
3.Insulation resistance：≥100MΩ (DC250V)；
4.Withstand voltage：250VAC ；
5.Insertion and extraction force：3—20N；
6.life test：5,000 cycles。

JVT0038WPT-DC-145

- Logo
- Series NO.
- WAFER
- PT-PBT
- DC-DC JACK
- PIN孔直径:1.45mm

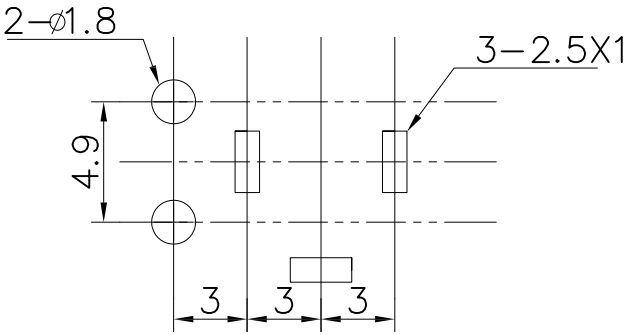

线路板开孔尺寸
P.C.B LAYOUT

按点示意图
SCHEMATIC

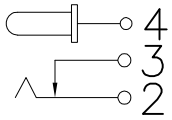

东莞市乔业电子有限公司 WWW.JVT.LTD 2018.03.15 工程发行章

序号	名　　称	数量	材　　料	镀 涂
4	插针脚	1	H62黄铜带T=0.5	锡锑
3	弯　片	1	H62黄铜带T=0.5	锡锑
2	弹　片	1	磷铜65=0.25	锡锑
1	基　座	1	PPA	（黑）

Version	Content of change	Date	Signature

GENERAL TOLERANCE
20.0-50.0 ±0.30
10.0-20.0 ±0.20
0.0-10.0 ±0.10

JVT 乔业连接器 JVT CONNECTORS

Unit	mm	Scale	1:1	Date	20180315

Approved by	Check	Design	Standard	□1.45mm DC JACK
LI	CLYDE	HUANG	P/N	JVT0038WPT-DC-145
			Map title	— Version A0